

MINI A-T

Code article	**86.D105.5331.02**
Type de produit	**Indoor**
Catégorie	**Downlights**
Famille	**MINI**
Sous-famille	**MINI A-T**
Pictograms	CRI 90 · CE · Driver INCL. · On Off · DALI · IP 20

Dimensions	
Product dimensions (mm)	**ø78.5*H153mm**

Produit	
Puissance système (W)	**10**
Flux lumineux utile (lm)	**840**
Efficacité lumineuse (lm/W)	**84**
Angle de faisceau	**36**
Durée de vie	**50000 h L80B10**
IP	**20**
Équipement	**ON/OFF**
Température de couleur (K)	**3000**
Uniformité chromatique (SDCM)	**SDCM3**
CRI	**90**

Dessin techniqe

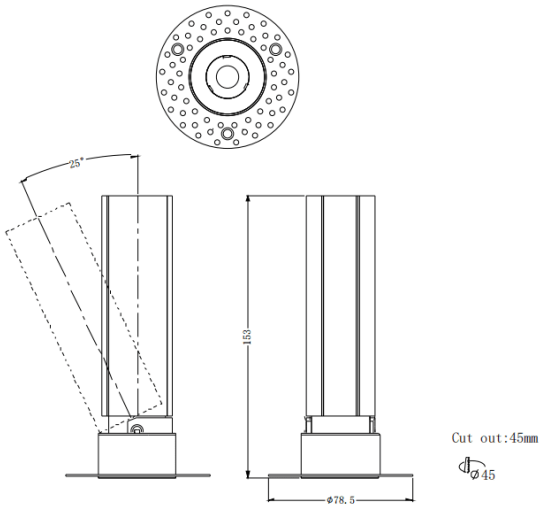

Distribution photométrique

